КВІТКА PRO

ІНСТРУКЦІЯ З ЕКСПЛУАТАЦІЇ РЕДУКТОРНОГО БЕТОНОЗМІШУВАЧА



KRH-145

Перед початком експлуатації приладу уважно прочитайте інструкцію!
Збережіть інструкцію для подальшого використання або передачі у разі продажу бетонозмішувача!



ЗМІСТ

Загальні вказівки 3-4
Технічні характеристики 4
Вимоги безпеки 5-6
Комплектація 7
Збірка двигуна та редуктора 8
Експлуатація 9
Технічне обслуговування та зберігання 10
Транспортування та утилізація 10
Гарантійні зобов'язання 11
Гарантійний талон 14

ШАНОВНИЙ ПОКУПЕЦЬ!

Дякуємо за те, що придбали бетонозмішувач КВІТКА PRO. Придбаний вами бетонозмішувач поєднує в собі сучасні конструктивні рішення, щоб надійно працювати протягом тривалого часу. Дотримуйтеся правил експлуатації та техніки безпеки.

Придбати продукцію можуть фізичні та юридичні особи в місцях оптової та роздрібної торгівлі згідно з цінами, що вказані продавцем відповідно до діючого законодавства.

Бетонозмішувачі КВІТКА PRO за своєю конструкцією та експлуатаційними характеристиками відповідають вимогам нормативних документів України, а саме:

ДСТУ EN 61000-3-2:2016;
ДСТУ EN 55014-1:2016;
ДСТУ EN 61310-2-2014;
ДСТУ EN 61000-3-3:2015;
ДСТУ EN 55014-2:2015;
ДСТУ EN 61029-1:2014;
постанові КМУ №62 від 30.01.2013 р.;
постанові КМУ №1067 від 16.12.2015 р.;
постанові КМУ №1077 від 16.12.2015 р.

В інструкції є вся необхідна інформація для правильного використання, обслуговування, зберігання та регулювання виробів. Дотримуйтеся описаних нижче заходів безпеки під час використання бетонозмішувача.

Зберігайте цю інструкцію та звертайтеся до неї у разі виникнення запитань стосовно експлуатації, зберігання та транспортування виробів. У разі зміни власника бетонозмішувача передайте цю інструкцію новому власнику. Зверніть увагу, що неможливо передбачити всі ситуації, які можуть виникнути під час використання виробу. Якщо у вас виникнуть запитання чи буде необхідність отримати додаткову інформацію, зверніться до найближчого сервісного центру.

Виробник не несе відповідальності за збиток та пошкодження, що з'явилися внаслідок неправильного поводження з виробом або його використання не за призначенням.

Ми постійно вдосконалюємо продукцію КВІТКА PRO, тому попереджаємо, що можливі зміни, які не порушують основні принципи управління, зовнішній вигляд, конструкцію, комплектацію, оснащення виробу та зміст цієї інструкції без повідомлення споживачів. Всі можливі зміни спрямовані лише на покращення та модернізацію виробу.

Перш ніж почати монтаж та експлуатацію виробу, уважно прочитайте цю інструкцію. Якщо у вас виникнуть запитання, зверніться до продавця виробу або в сертифікований сервісний центр.

Цей посібник з експлуатації поширюється на редукторний бетонозмішувач КВІТКА PRO — KRH - 145:

Ця модель бетонозмішувача створена для використання у побутових цілях або під час будівельних робіт в будинку, присадибному господарстві. Вона призначена для приготування бетонних сумішей, будівельних розчинів та перемішування будівельних матеріалів.

Заборонено використовувати агрегат для змішування легкозаймистих або вибухонебезпечних речовин.

Ця інструкція — єдиний документ, що складається з технічного опису, інструкції з монтажу та експлуатації, необхідної інформації для оцінки технічного стану, правильної експлуатації, а також виявлення доцільності надсилання бетонозмішувача у сервісний центр. Надійність та довговічність роботи пристрою залежить не лише від якості його виконання, а й від дотримання режимів та умов експлуатації.

Дотримуйтеся всіх вимог з інструкції!

ТЕХНІЧНІ ХАРАКТЕРИСТИКИ

Модель	KRH-145
Потужність, Вт	550
Напруга живлення, В	220-240
Об’єм барабана, л	145
Об’єм готової суміші, л	70
Тип приводу	редукторний
Швидкість обертання барабана, об/хв	25-30
Діаметр отвору барабана, мм	375
Вага (нетто/брутто), кг	48/51
Габаритні розміри упаковки, мм	800x680x420

ВИМОГИ БЕЗПЕКИ

Запобіжні заходи

Більшість травм під час експлуатації виробу виникає через недотримання правил безпечного поводження з бетонозмішувачем, тому уважно прочитайте їх та не ігноруйте.

Неправильна експлуатація виробу або експлуатація ненавченою людиною може призвести до нещасного випадку.

Перш ніж підключати бетонозмішувач до електромережі, потрібно його оглянути та переконатися, що:

- відсутні видимі пошкодження;
- напруга електромережі відповідає технічним потребам виробу;
- кнопка запуску розміщена у положенні ВИМК (OFF);
- вилка підключення бетонозмішувача до електромережі підходить штепсельній розетці;
- шнур електроживлення та штепсельна розетка неушкоджені.

У разі несправності зверніться до електрика!

Зберігайте робочу зону чистою та прибраною.

Робоче місце повинно бути добре освітлено.

Не допускайте дітей, тварин і сторонніх осіб у робочу зону.

Не перевантажуйте бетонозмішувач. Для збільшення загального терміну експлуатації використовуйте лише оригінальні комплектуючі.

Не використовуйте виріб для виконання промислових завдань.

Не вмикайте та не вимикайте бетонозмішувач з заповненим барабаном — це може призвести до пошкодження двигуна. Завантаження барабана та злив розчину можна здійснювати тільки під час обертання барабана.

Не залишайте ввімкнений бетонозмішувач без нагляду.

ЗАБОРОНЕНО:

- використовувати бетонозмішувач не за призначенням;
- експлуатувати виріб у вибухонебезпечних приміщеннях з активним хімічним середовищем, що руйнує метали та ізоляцію;

- використовувати пристрій у приміщеннях з підвищеною вологістю. Захищайте виріб від впливу дощу і вогкості;
- експлуатувати бетонозмішувач для перемішування легкозаймистих, вибухонебезпечних та шкідливих для здоров'я речовин;
- використовувати виріб для цілей харчової промисловості;
- опускати руки та інші предмети (наприклад, лопату) в барабан під час його обертання.

Під час експлуатації бетонозмішувача не одягайте вільний одяг та ювелірні прикраси, в зв'язку з тим, що вони можуть зачепитися за обертові частини обладнання. Для роботи рекомендуємо надавати перевагу одягу, що не проводить електрику, та надягати змінне взуття. Користуйтеся головним убором для захисту довгого волосся.

Під час роботи користуйтеся засобами захисту слуху, зору та дихальних шляхів.

Перед увімкненням пристрою в розетку перевірте, чи немає в барабані допоміжного обладнання (наприклад, ключів, дрібних деталей і т.д.).

Після закінчення роботи обов'язково чистіть виріб від бетону та змащуйте необхідні елементи. Обов'язково перед цим від'єднуйте його від електромережі.

Не користуйтеся бетонозмішувачем нетверезими, перевтомленими або перебуваючи під впливом лікарських засобів.

Уникайте контакту з заземленими поверхнями, адже це може спричинити пошкодження двигуна або переливання розчину.

Встановлюйте бетонозмішувач лише на гладку горизонтальну поверхню з кутом нахилу не більше 5º.

Струменем води можна чистити лише внутрішню поверхню барабана. Не допускайте потрапляння води на коробку приводу.

Не користуйтеся бетонозмішувачем, якщо вимикач несправний.

Не розбирайте та не накривайте виріб під час роботи.

Не переносьте його і не тягніть за мережевий кабель чи корпус електроприводу.

Негайно вимкніть бетонозмішувач, якщо з'явився запах, характерний для горілої ізоляції, сильний стук, шум, іскри чи будь-які інші ознаки несправності.

КОМПЛЕКТАЦІЯ

Бетонозмішувач надходить у продаж розібраним в картонному пакуванні. Збирайте його відповідно до інструкції з монтажу.

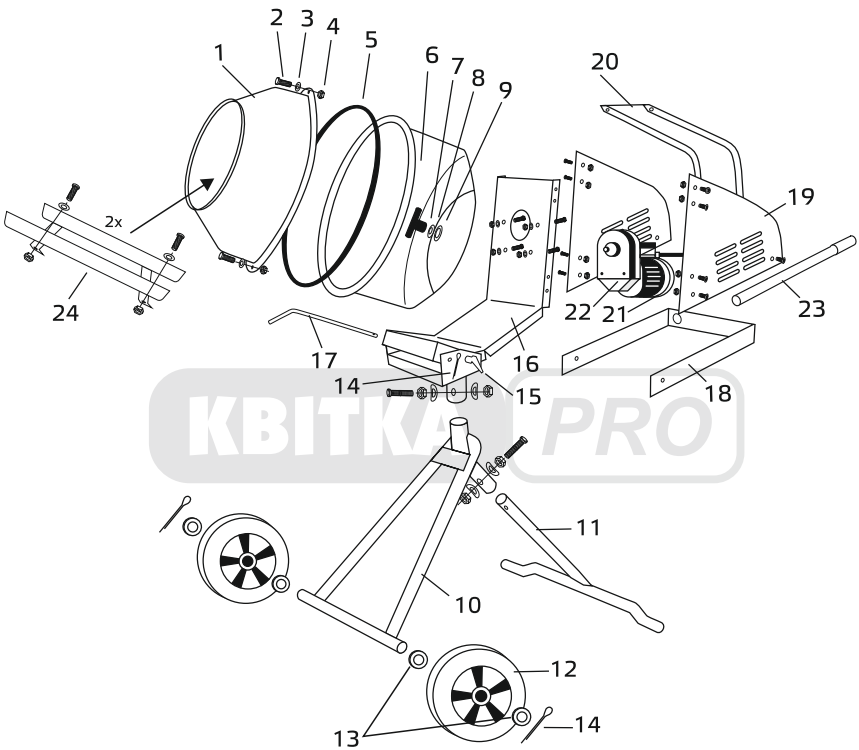

1. Верхня частина барабана
2. Болт
3. Шайба
4. Гвинт
5. Гумова прокладка
6. Нижня частина барабана
7. Т-подібний болт
8. Гумова шайба
9. Шайба
10. Рама шасі
11. Задня Т-подібна опорна стійка
12. Колесо
13. Шайби
14. Шплінти
15. Ексцентриковий фіксатор
16. Рама шасі
17. Вісь нахилу барабана
18. Рама кріплення двигуна
19. Коробка двигуна
20. Кришка коробки двигуна
21. Двигун
22. Редуктор
23. Ручка
24. Лопаті для перемішування

ЗБІРКА ДВИГУНА ТА РЕДУКТОРА

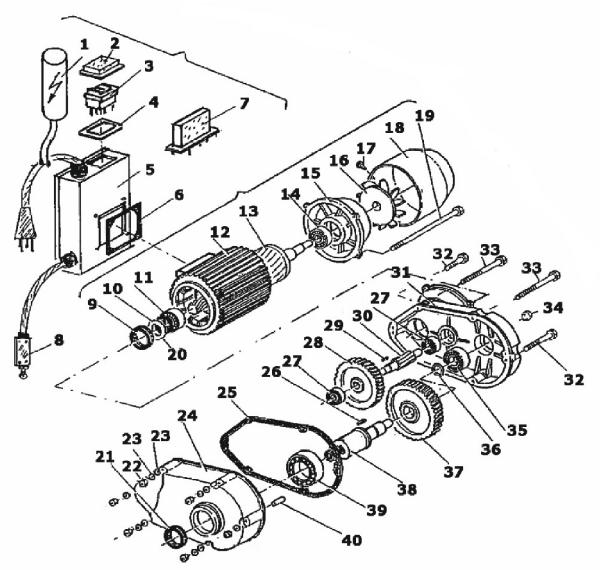

А. Збірка електричної частини; Б. Збірка двигуна; В. Збірка редуктора

1. Конденсатор
2. Захисний ковпачок
3. Вимикач
4. Прокладка
5. Блок електроніки
6. Прокладка
7. Реле
8. Запобіжник
9. Защільник
10. Шайба
11. Підшипник
12. Корпус двигуна і статора
13. Ротор
14. Підшипник
15. Корпус двигуна
16. Крильчатка
17. Гвинт
18. Кожух
19. Болт
20. Стопорне кільце
21. Защільник
22. Болт
24. Кришка редуктора
25. Прокладка
26. Шпонка
27. Підшипник
28. Шестерня
29. Шпонка
30. Шестерня
31. Корпус редуктора
32. Болт
33. Гвинт
34. Корок
35. Підшипник
36. Кільце
37. Шестерня
38. Ведучий вал
39. Підшипник
40. Установний штифт

ЕКСПЛУАТАЦІЯ

Підготовка до роботи

1. Розпакуйте бетонозмішувач і переконайтеся в наявності всіх складових частин.
2. Встановіть колеса на опорній рамі та закріпіть їх болтами та шайбами. Надійно затягніть різьбові з'єднання.
3. Вставте Т-подібну задню опорну стійку в трубу опорної рами та закріпіть болтом з гайкою та шайбою. Надійно затягніть різьбове з'єднання. Поставте отриману підставку на плоску рівну поверхню.
4. Встановіть зібраний редуктор з електродвигуном у відповідні отвори рами і закріпіть болтами. Надійно затягніть різьбові з'єднання.
5. Встановіть дашок захисту блока управління, двигуна та редуктора і закріпіть болтами. Надійно затягніть різьбові з'єднання.
6. З'єднайте поворотну платформу з опорною рамою віссі і закріпіть шплінтом з шайбою. Зафіксуйте ексцентриковим фіксатором.
7. Накладіть уже зібрану раму з редуктором і поворотною платформою на виступ труби опорної рами.
8. З'єднайте болтами верхню і нижню половини барабана, заздалегідь поклавши між ними кільцеву гумову прокладку та домігшись суміщення стрілок. Надійно затягніть різьбові з'єднання.
9. Встановіть всередині барабана лопаті і закріпіть їх болтами, надійно затягнувши.
10. Накладіть зібраний барабан на вал редуктора і надійно зафіксуйте центральним болтом.
11. Встановіть рукоятку в отвір у рамі кріплення двигуна до упору.
12. Підключіть кабель живлення бетонозмішувача до електромережі і натисніть кнопку УВІМК для перевірки працездатності редуктора і напрямку обертання барабана. Напрямок обертання барабана повинен збігатися зі стрілкою на нижній половині бака.
13. Натисніть кнопку ВИМК і відключіть бетонозмішувач від електромережі.

УВІМКНЕННЯ ТА ВИМКНЕННЯ БЕТОНОЗМІШУВАЧА

1. Встановіть бетонозмішувач на тверду плоску поверхню з нахилом до 5º.
2. Приєднайте шнур електроживлення до розетки з заземленням.
3. Перед початком робіт включіть бетонозмішувач і на холостому ходу протягом 30 с оцініть його працездатність. Якщо зауважили підвищену вібрацію, сторонні шуми або інші дефекти, вимкніть бетонозмішувач і зверніться до сервісного центру.
4. Завжди додавайте компоненти для приготування розчину тільки під час обертання барабана.
5. Зливання розчину необхідно проводити, коли барабан обертається. Для цього використовуйте колесо регулювання нахилу. Не поспішайте, надто різкі рухи можуть спричинити втрату рівноваги на опорах та перекидання бетонозмішувача.

ТЕХНІЧНЕ ОБСЛУГОВУВАННЯ ТА ЗБЕРІГАННЯ

Бетонозмішувач створений для тривалої експлуатації з мінімальним технічним обслуговуванням. Задоволеність його роботою залежить від регулярного очищення та догляду за виробом.

ОБЕРЕЖНО! Перш ніж взятися до технічного обслуговування, необхідно знеструмити виріб.

ТРАНСПОРТУВАННЯ

Перевозити бетонозмішувач можна будь-яким транспортом, що забезпечує збереження виробу, відповідно до загальних правил перевезення.

Не рекомендуємо переносити виріб за його рухомі частини і мережевий кабель. У разі зміни робочого місця потрібно відключити бетонозмішувач від джерела електроживлення.

УТИЛІЗАЦІЯ

Не викидайте виріб у контейнер з побутовими відходами! Бетонозмішувачі, що відслужили свій максимальний термін експлуатації, оснащення та пакування потрібно здавати на утилізацію та переробку.

Інформацію про такі місця можна отримати в місцевій адміністрації.

ГАРАНТІЙНІ ЗОБОВ’ЯЗАННЯ

Гарантійний термін експлуатації бетонозмішувача KBITKA PRO KRH-145 становить 12 (дванадцять) місяців з вказаної в гарантійному талоні дати роздрібного продажу.

Споживач має право на безкоштовне гарантійне усунення несправностей, виявлених та пред'явлених у період гарантійного терміну експлуатації і зумовлених виробничими й конструктивними факторами.

Гарантійне усунення несправностей проводиться шляхом ремонту або заміни пошкоджених частин агрегата в сертифікованих сервісних центрах. У зв'язку зі складністю конструкції ремонт може тривати понад два тижні. Причину виникнення несправностей і терміни їх усунення визначають фахівці сервісного центру.

УВАГА! Виріб приймається на гарантійне обслуговування тільки в повній комплектації та попередньо очищеним від пилу та бруду.

Гарантійні зобов'язання втрачають своє значення у таких випадках:

1. Відсутність або нечитабельність гарантійного талона.
2. Неправильне заповнення гарантійного талона, відсутність у ньому дати продажу або печатки (штампа) і підпису продавця, серійного номера виробу.
3. Наявність виправлень або підчищень у гарантійному талоні.
4. Повна або часткова відсутність, нечитабельність серійного номера на виробі, невідповідність серійного номера виробу номеру, вказаному в гарантійному талоні.
5. Недотримання правил експлуатації, наведених у керівництві з експлуатації;
6. Експлуатації несправного або некомплектного виробу, що стала причиною виходу бетонозмішувача з ладу;
7. Попадання всередину пристрою сторонніх речовин або предметів;
8. Несправність виникла через застосування нестандартних або неякісних витратних/комплектуючих матеріалів;
9. Є значні механічні або термічні пошкодження, явні ознаки недбалої експлуатації, зберігання або транспортування;
10. Використання виробу не за призначенням;
11. Були спроби несанкціонованого ремонту, розкриття або спроби

модернізації виробу споживачем чи третіми особами;

12. Несправність виникла внаслідок стихійного (пожежа, повінь, ураган тощо). Замінені за гарантією деталі та вузли переходять у розпорядження сервісного центру.

Здійснення гарантійного ремонту гарантійний термін збільшується на час перебування товару в ремонті. Відлік доданого терміну починається з дати прийому виробу в гарантійний термін.

Якщо з технічних причин ремонт виробу неможливий, сервісний центр видає відповідний акт, на підставі якого користувач самостійно вирішує питання з організацією-постачальником про заміну виробу або повернення грошей.

Після закінчення гарантійного терміну сервісні центри продовжують здійснювати обслуговування та ремонт виробу, але вже за рахунок споживача.

Гарантійні зобов'язання не поширюються на несправності, які виникли внаслідок природнього зношення деталей або перенавантаження виробу.

Гарантійні зобов'язання не поширюються на змінні комплектуючі та матеріали, що швидко зношуються.

Гарантійні зобов'язання не поширюються на неповноту комплектації виробу, яка могла бути виявлена при його продажу. Всі витрати на транспортування виробу несе споживач.

СЕРВІСНЕ ОБСЛУГОВУВАННЯ

УВАГА! Зареєстрований електронний гарантійний талон є абсолютно рівнозначним фізичному документу.

У питаннях, що пов'язані з технічним обслуговуванням звертайтеся в наші спеціалізовані сервісні центри.

Детальна інформація про всі сервісні центри, які уповноважені ремонтувати та проводити технічне обслуговування, розміщена на сайті:

kwitka.ua

Додаткову інформацію ви можете отримати у продавця чи через нашу гарячу лінію: 0 800 35 17 52

Львів, вул. Промислова, 47 А
067 31 31 081
service@kwitka.com.ua

Київ, вул. Електротехнічна, 45
067 31 12 755
service.kyiv@kwitka.com.ua

ВИРІБ	ВИРІБ	ВИРІБ .....
МОДЕЛЬ	МОДЕЛЬ	МОДЕЛЬ .....
ТОРГОВЕЛЬНА ОРГАНІЗАЦІЯ	ТОРГОВЕЛЬНА ОРГАНІЗАЦІЯ	ТОРГОВЕЛЬНА ОРГАНІЗАЦІЯ .....
ДАТА ПРОДАЖУ	ДАТА ПРОДАЖУ	ДАТА ПРОДАЖУ .....

ГАРАНТІЙНИЙ ТАЛОН

УВАГА! Зареєстрований електронний гарантійний талон є абсолютно рівнозначним фізичному документу.

Виріб, модель .....

Продавець .....

Покупець (ПІБ) .....

Контактний номер телефону .....

Дата продажу .....

Інструкцію та виріб у справному стані та в повній комплектації отримав.
З умовами гарантії ознайомлений та згідний.

Підпис покупця ..... (* обов'язкове поле)

Гарантійний термін починається з дня продажу виробу. Протягом гарантійного терміну безкоштовно усуваються несправності, які виникли за вини виробника. Гарантія набуває сили лише у разі коректного заповнення гарантійного талону та відрізних купонів. Виріб приймається на ремонт у чистому вигляді та повній комплектації!

ВІДМІТКА ПРО ТЕХНІЧНЕ ОБСЛУГОВУВАННЯ ТА ГАРАНТІЙНИЙ РЕМОНТ

Виконавець (організація)				
Номер замовлення				
Дата прийому				
Дефект				
Виконані роботи				
Підпис виконавця				
Підпис клієнта				
Дата видачі				

УВАГА! За перших ознак несправності виробу (підвищений шум, вібрація, втрата потужності, сильне іскріння, запах гару і т.д.) його подальша експлуатація заборонена.

КВІТКА СЕРВІСНИЙ ЦЕНТР

КВІТКА СЕРВІСНИЙ ЦЕНТР

КВІТКА СЕРВІСНИЙ ЦЕНТР

УВАГА! Зареєстрований електронний гарантійний талон є абсолютно рівнозначним фізичному документу.

Гарантійний ремонт не виконується якщо:

1. Гарантійний талон відсутній.
2. Гарантійний талон не заповнений.
3. Закінчився гарантійний термін в Гарантійному талоні.
4. У разі відсутності заводського номеру на виробі, при зовнішньому пошкодженні виробу.
5. У разі перевантаженя виробу чи використанні не за призначенням.
6. У разі спроби самостійного розбору та ремонті виробу.
7. У разі повного зносу швидкозношуваних компонентів та їх несвоєчасній заміні, що призводить до поломки виробу.
8. Якщо інструмент надається у розібраному вигляді.
9. Наявні механічні пошкодження (тріщини і т.д.) і пошкодження викликані дією агресивних середовищ, потраплянням чужорідних предметів всередину виробу і вентиляційні отвори, а також на пошкодження, що виникли внаслідок неправильного зберігання (корозія металевих частин).
10. У разі несправностей, що виникли внаслідок перевантаження виробу або неправильної експлуатації, використанням виробу не за призначенням, а також нестабільності параметрів електромережі.

Виріб в гарантійний ремонт здається лише у повній комплектації.

Додаткове профілактичне обслуговування виробу проводиться за додаткову оплату.

УВАГА! Перед початком роботи уважно ознайомтесь з інструкцією з експлуатації!

СПИСОК АВТОРИЗОВАНИХ СЕРВІСНИХ ЦЕНТРІВ КВІТКА

Львів, вул. Промислова, 47 А	**067 31 31 081**
Київ, вул. Електротехнічна, 45	**067 31 12 755**
Пункти прийому:	
Івано-Франківськ, вул. Левинського, 1	**067 94 09 993**
Луцьк, вул. Рівненська, 76 А	**067 31 31 081**
Мукачево, вул. Кооперативна, 50	**067 67 39 504**

0 800 30 32 10 **kwitka.ua**

КВІТКА СЕРВІСНИЙ ЦЕНТР

Електронний гарантійний талон

Якщо вам все підійшло в даній покупці, тоді впродовж 10 днів з моменту купівлі товару активуйте ваш Е-КВІТКА:

1. Відскануйте цей QR-код;
2. Заповніть всі поля в електронній формі;
3. Отримайте підтвердження на пошту у вигляді електронного гарантійного талону.

ПІСЛЯПРОДАЖНЕ ОБСЛУГОВУВАННЯ У КВІТЦІ СТАЛО ЩЕ ЗРУЧНІШИМ!

МИ ВПРОВАДИЛИ ЕЛЕКТРОННИЙ ГАРАНТІЙНИЙ ТАЛОН Е-КВІТКА

Е-КВІТКА – це документальне підтвердження гарантії на товар, аналогічне паперовому гарантійному талону.

З ним Вам більше не потрібно хвилюватись про втрату документів та накопичувати паперові гарантійки.

Е-КВІТКА – це ще одне підтвердження офіційної гарантії та оригінального товару від виробника.

ПЕРЕВАГИ Е-КВІТКА

Просто
Одна гарантійна форма для всіх брендів електро- та бензоінструментів.

Швидко
Ваш електронний гарантійний талон активується одразу після заповнення, надсилається вам на пошту та автоматично зберігається в нашій базі.

Надійно
Електронний гарантійний талон завжди буде у вашому телефоні та Сервісному центрі КВІТКА. Всі дані про товар будуть заповненя, а дата купівлі вказана коректно.

Зручно
Ми самостійно зареєструємо додаткову гарантію, якщо вона передбачена для Вашого інструмента.

УВАГА! ЗАРЕЄСТРОВАНИЙ ЕЛЕКТРОННИЙ ГАРАНТІЙНИЙ ТАЛОН Є АБСОЛЮТНО РІВНОЗНАЧНИМ ФІЗИЧНОМУ ДОКУМЕНТУ.

КВІТКА

0 800 30 32 10

Будуємо з КВІТКОЮ!

kwitka.ua